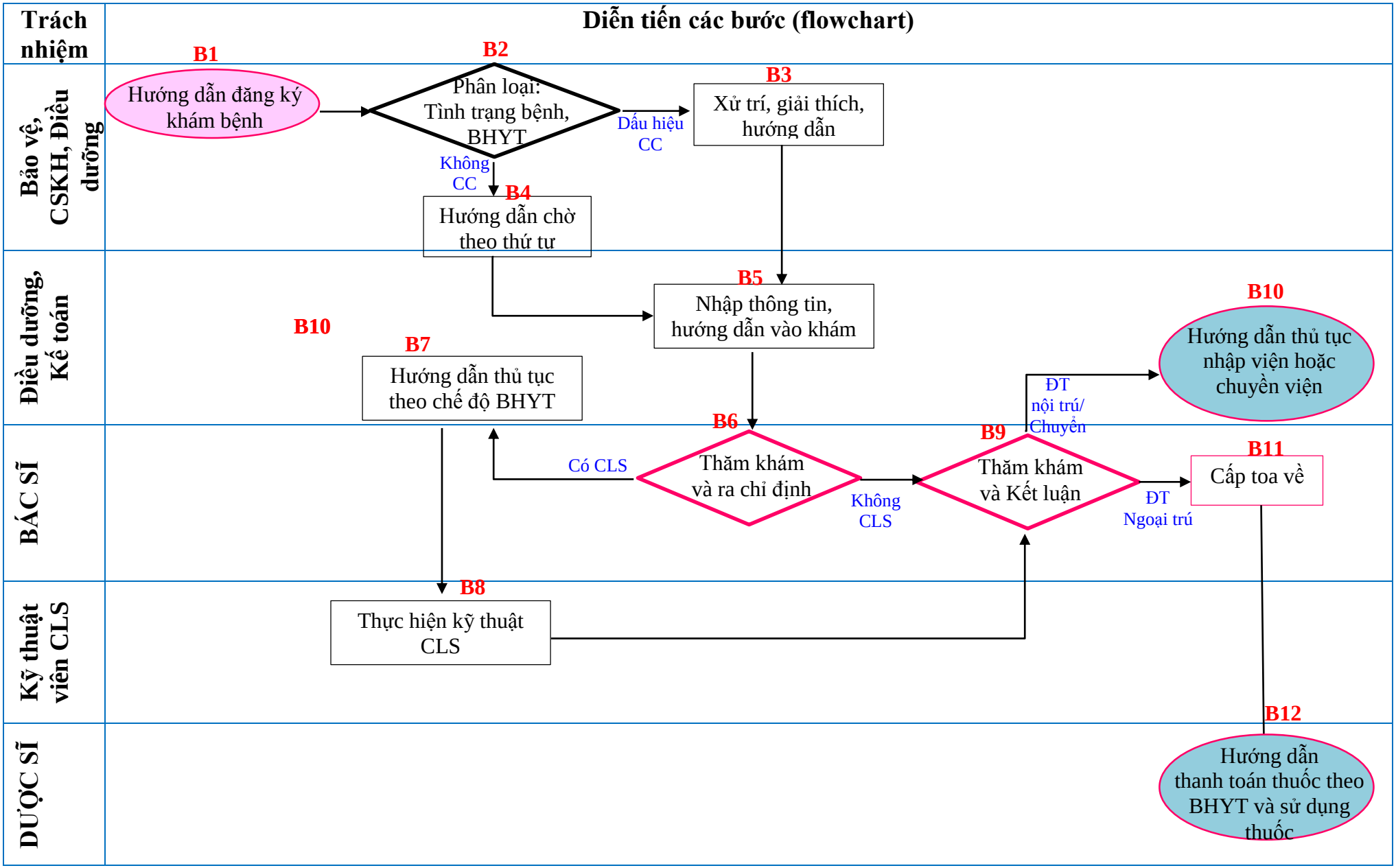LƯU ĐỒ TIẾP NHẬN KHÁM BỆNH